Magna-C GmbH
Bosslerstraße 35
73240 Wendlingen
info@magna-c.de
magna-c.com
T: +49 (0)70 24 40 57 0
F: +49 (0)70 24 40 57 20

Der Magnet

Technisches Datenblatt

Schaltbarer Magnetschweißquader 48x31x65mm

Artikel 38630

Technische Daten

Länge L (mm)	48
Breite B (mm)	31
Höhe H (mm)	65
Haftkraft (N)	680
Gehäusematerial	Stahl
Gewicht (kg)	0,366

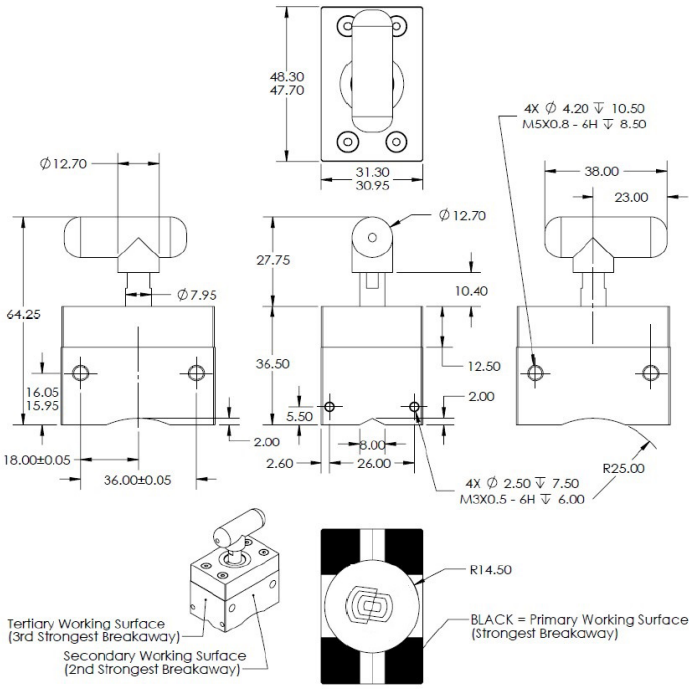

Technische Produktdetails

- Hält Montageteile zum Heften im richtigen Winkel.
- Zahlreiche Gewindebohrungen zur flexiblen Aufnahme von Werkstücken.
- Für runde und eckige Werkstücke nutzbar.
- Komplett abschaltbar durch leichte 180° Drehung des Schalthebels.
- Die Haftkraft wirkt auf 5 Seiten.

REACH compliant

Dieses Produkt entspricht den Anforderungen der aktuellsten, europäischen REACH Richtlinie.

ROHS compliant

Dieses Produkt entspricht den Anforderungen der aktuellsten, europäischen ROHS Richtlinie.

Stand: 10. März 2026